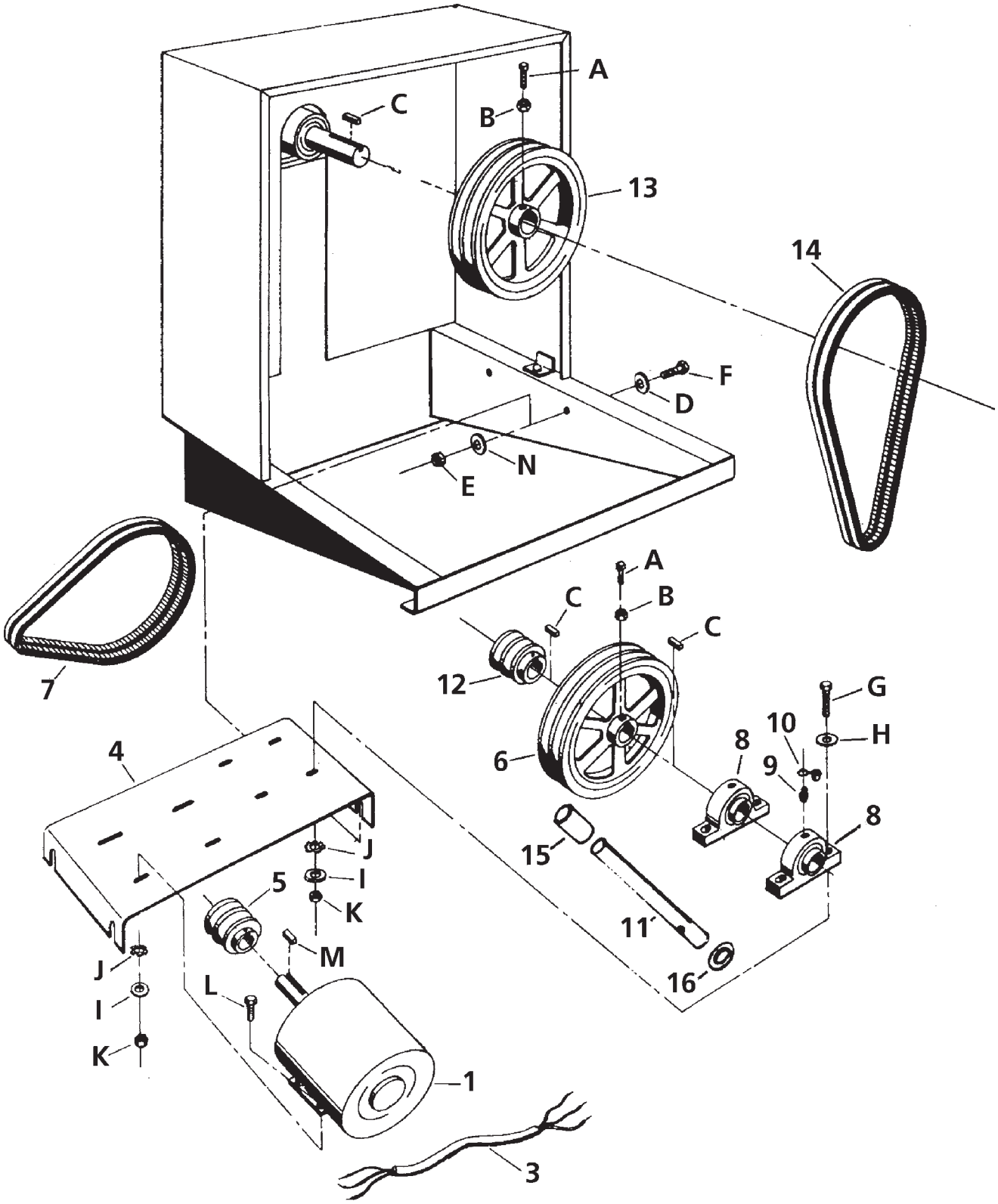
A
B
C
13
14
F
D
N
E
7
A
C
B
C
12
G
10
H
8
9
6
4
8
J
15
I
5
K
11
M
J
16
L
I
K
1
3

ELECTRIC MOTOR DRIVE TRAIN ASSEMBLY

CONJUNTO DE TREN DE MANDO CON MOTOR ELÉCTRICO
GROUPE MOTOPROPULSEUR AVEC MOTEUR ELECTRIQUE
GRUPPO TRASMISSIONE DEL MOTO PER MOTORE ELETTRICO

Item	Part No.	Qty	Description	Descripción	Description	Descrizione
1	30315	1	Motor Assy 1.5HP Electric	Conjunto de motor eléctrico 1.5 hp	Moteur électrique 1.5 hp	Gr. motore elettrico da 1.5 hp
3	48344	1ft.	Cord 10/3 SO	Cordón 10/3 SO	Cordon 10/3 SO	Cavo 10/3 SO
4	28051-2	1	Motor Base/Electric 1.5 Electric	Base de motor eléctrico 1.5	Base de moteur/électrique 1.5	Base motore/ elettrico 1.5
5	34068	1	Sheave 2AK23-7/8	Polea 2AK23-7/8	Poulie 2AK23-7/8	Puleggia 2AK23-7/8
6	35278	1	Sheave 2AK61 X 1	Polea 2AK61 x 1	Poulie 2AK61 X 1	Puleggia 2AK61 X 1
7	34617	2	V-Belt A28	Correa trapezoidal A28	Courroie trapézoïdale A28	Cinghia trapezoidale A28
8	32208	2	Pillow Block	Chumacera	Palier support	Supporto cuscinetti
9	46042	2	Fitting	Adaptador	Raccord	Raccordo
10	47001	2	Caplug Blue	Tapa azul	Bouchon bleu	Tappo blu
11	22509	1	Shaft Assembly	Conjunto de eje	Arbre	Gruppo albero
12	34984	1	Sheave 2AK30 X 1 Belt Drive	Polea 2AK30 x 1, mando de correa	Poulie 2AK30 X 1, entraînement par courroie	Puleggia 2AK30 X 1 cinghia di trasmissione
12a	35284	1	Sprocket 50B11 X 1 Chain Drive	Rueda dentada 50B11 x 1, mando de cadena	Pignon 50B11 X 1, entraînement par chaîne	Ruota dentata 50B11 X 1 catena di trasmissione
13	34992	1	Sheave 2AK114 X 1-3/16 Belt Drive	Polea 2AK114 x 1-3/16, mando de correa	Poulie 2AK114 X 1-3/16, entraînement par courroie	Puleggia 2AK114 X 1-3/16 cinghia di trasmissione
13a	34099	1	Sprocket 50B38 X 1-3/16 Chain Drive	Rueda dentada 50B38 x 1-3/16, mando de cadena	Pignon 50B38 X 1-3/16, entraînement par chaîne	Ruota dentata 50B38 X 1-3/16 catena di trasmissione
14	34989	2	V-Belt A51 Belt Drive	Correa trapezoidal A51, mando de correa	Courroie trapézoïdale A51, entraînement par courroie	Cinghia di trasmissione trapezoidale A51
14a	22048	1	Set Chain RC50 72 Pitches Chain Drive	Juego de cadena RC50, paso 72, mando de cadena	Jeu de chaînes RC50 72 pas, entraînement par chaîne	Serie catena RC50 passo dei fori 72 solo catena di trasmissione
#	34104	1	Link Conn #50 Chain Drive Included with 22048 Chain Set	Eslabón de conexión N° 50, mando de cadena	Maillon jonction n° 50, entraînement par chaîne	Maglia di colleg. n. 50 catena di trasmissione
15	42966	1	Spacer Pillow Block	Espaciador de chumacera	Pièce d'écartement de palier support	Distanziatore supporto cuscinetti
16	38122	1	Washer Retainer Pin	Arandela de pasador retenedor	Rondelle de retenue d'axe	Spina di ritegno rondella
17^	21300	1	Subasm Idler MdPM Electric Includes Shaft, Spacer, Bearings, Hardware	Subconjunto de rueda intermedia, eléctrico, MdPM	Sous-ensemble de tendeur électrique MdPM	Sottogruppo rinvio MdPM elettrico

^ Not Shown
^ No se ilustra
^ Non représente
^ Non illustrato

Note: Complete Idler Assembly 21300 (includes Spacer, Shaft and Bearings)
Nota: Conjunto de polea guía 21300 completo (incluye espaciador, eje y cojinetes)
Note: Tendeur complet 21300 (comprend la pièce d'écartement, l'arbre et les roulements)
Nota: gruppo completo tenditore 21300 (include distanziatore, albero e cuscinetti)

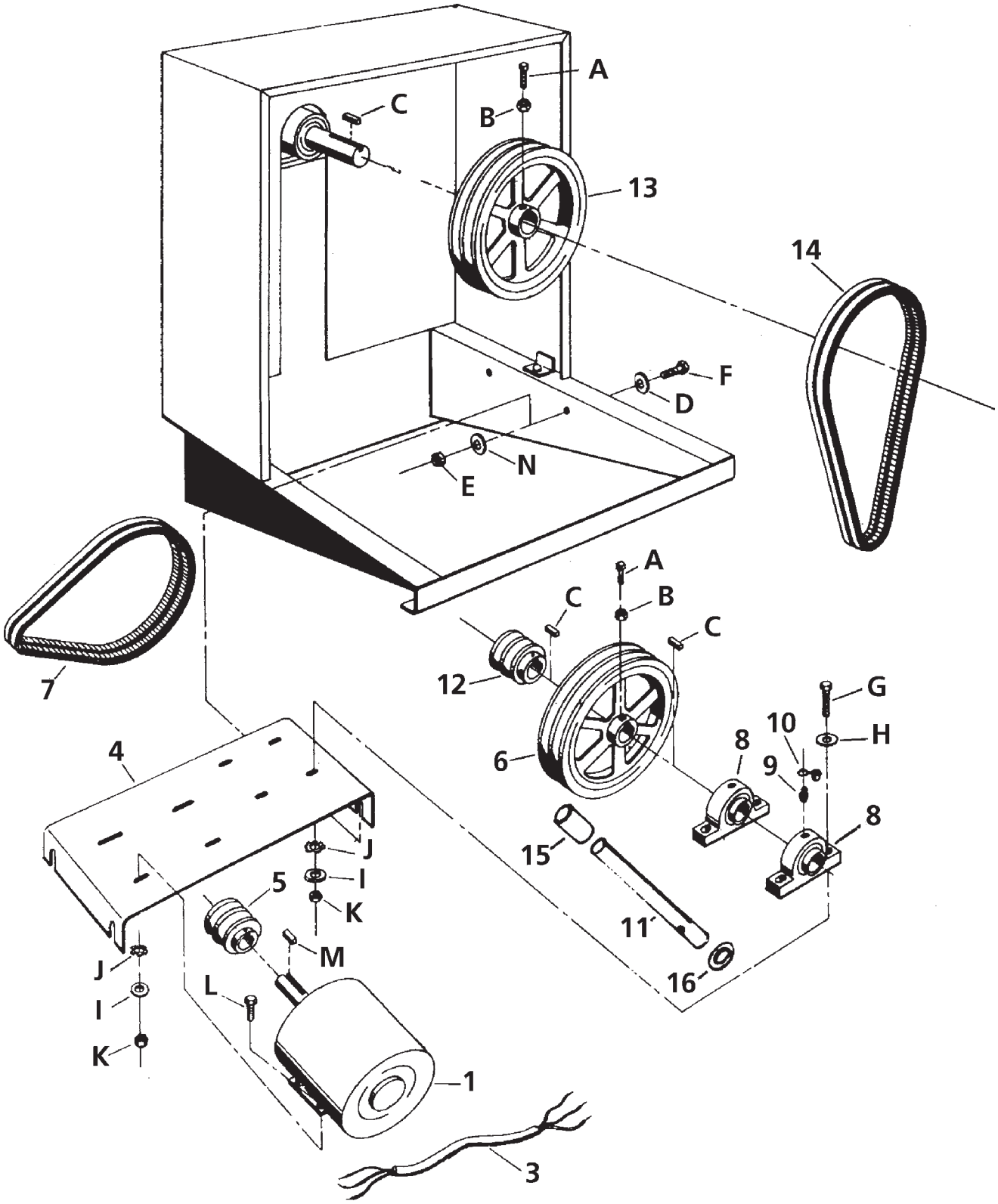
A
B
C
13
14
F
D
N
E
7
A
C
B
C
12
G
10
H
8
9
6
4
8
J
15
I
5
K
11
M
J
16
L
I
K
1
3

ELECTRIC MOTOR DRIVE TRAIN ASSEMBLY

CONJUNTO DE TREN DE MANDO CON MOTOR ELÉCTRICO
GROUPE MOTOPROPULSEUR AVEC MOTEUR ELECTRIQUE
GRUPPO TRASMISSIONE DEL MOTO PER MOTORE ELETTRICO

Item	Part No.	Qty	Description	Descripción	Description	Descrizione
A	80259	1	Screw SQHSS 5/16-18 x 1-1/2 ZN	Tornillo	Vis	Vite
B	80245	1	Nut NUTFX 5/16-18 ZN	Tuerca	Écrou	Dado
C	80100	3	Key 1/4 X 1/4 X 1	Chaveta 1/4 x 1/4 x 1	Clavette 1/4 X 1/4 X 1	Linguetta da 1/4 X 1/4 X 1
D	80118	4	Washer WSHR 1/2 WROT ZN	Arandela	Rondelle	Rondella
E	80051	5	Nut NUTNY 1/2-13 ZN	Tuerca	Écrou	Dado
F	80075	4	Screw HHCS 1/2-13 X 1-1/2 ZN	Tornillo	Vis	Vite
G	80072	4	Screw HHCS 3/8-16 X 1-3/4 ZN	Tornillo	Vis	Vite
H	80043	4	Washer WSHR 3/8 WROT ZN	Arandela	Rondelle	Rondella
I	26325	8	Washer WSHR 3/8 X 1 X 3/16	Arandela	Rondelle	Rondella
J	80119	8	Washer WSHRLT 3/8 INT/EXT	Arandela	Rondelle	Rondella
K	80056	8	Nut NUTNY 3/8-16 ZN	Tuerca	Écrou	Dado
L	80145	4	Screw HHCS 3/8-16 X 1-1/4 ZN	Tornillo	Vis	Vite
M	80061	1	Key 1/4 X 1/4 X 1-1/2	Chaveta 1/4 x 1/4 x 1-1/2	Clavette 1/4 X 1/4 X 1-1/2	Linguetta da 1/4 X 1/4 X 1-1/2
N	26326	4	Washer WSHR 9/16 x 1-¾ x 1/4	Arandela	Rondelle	Rondella