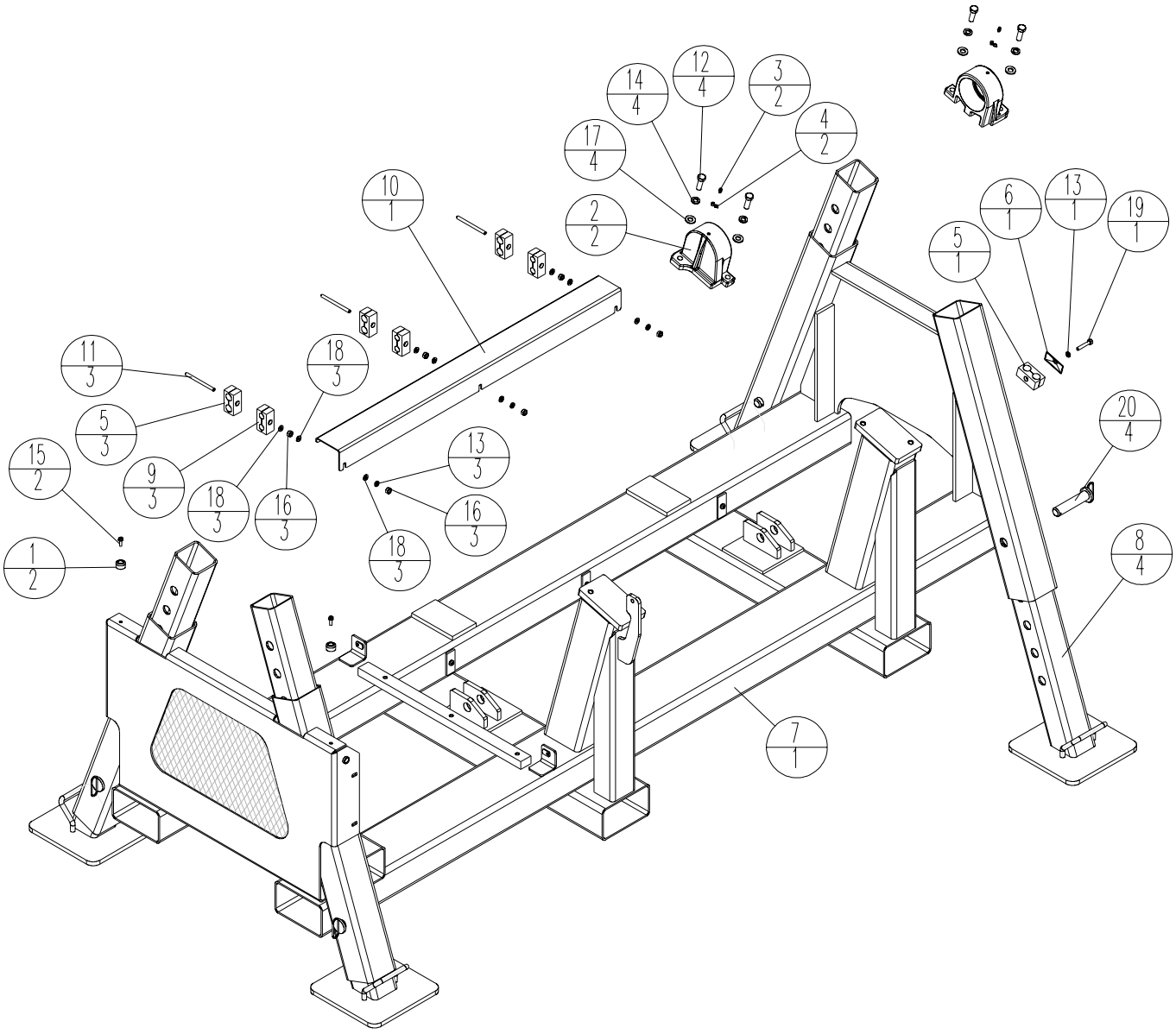
14/4
12/4
3/2
4/2
17/4
10/1
2/2
6/1
13/1
19/1
5/1
11/3
18/3
5/3
15/2
9/3
18/3
16/3
13/3
16/3
18/3
20/4
1/2
8/4
7/1

Item	Part No.	Qty	Description	Descripción	Description	Descrizione
1	41016	2	Bumper Rubber 1 x 9/16	Parachoques de caucho 1 x 9/16	Tampon en caoutchouc 1 x 9/16	Paraurti gomma 1 x 9/16
2	44340-2	2	Trunnion Machined	Muñón fresado	Tourillon usiné	Perno articolazione lavorato a macchina
3	46042	2	Fitting Grease ¼-28 ZN	Grasera ¼-28 ZN	Graisseur ¼-28 ZN	Ingrassatore ¼-28 ZN
4	47001	2	Cap Grease Fitting	Tapa de grasera	Capuchon de graisseur	Tappo ingrassatore
5	47455	4	Clamp Split Dual Hose 21.3-21.3	Abrazadera dividida de mangueras dobles 21.3-21.3	Collier de flexible double fendu 21.3-21.3	Fascetta tubo flessibile doppio con fessura 21.3-21.3
6	47456	1	Cover Plate Dual Hose	Cubierta de mangueras dobles	Plaque-couvercle de flexible double	Piastra di copertura tubo flessibile doppio
7	57367-2	1	Weld Frame SM2000	Miembro soldado de bastidor SM2000	Châssis soudé SM2000	Saldatura telaio SM2000
8	57381-2	4	Weld Leg Angle SM2000	Miembro soldado de pata, ángulo SM2000	Pied d'angle soudé SM2000	Saldatura gamba angolare SM2000
9	57503	3	Clamp Twin .38 inch Hose	Abrazadera doble de manguera 0.38 in.	Collier de flexible double 0.38 inch	Fascetta tubo flessibile doppio 0.38 inch
10	57510-2	1	Cover Hose SM2000	Cubierta de manguera SM2000	Protection de flexible SM2000	Coperchio tubo flessibile SM2000
11*	57511	3	Rod Clamp Hose	Varilla, abrazadera de manguera	Tige de collier de flexible	Fascetta tubo flessibile asta
12*	80075	4	Screw HHCS ½-13x1-1/2 GR5 ZN	Tornillo	Vis	Vite
13	80086	4	Washer WSHRL 5/16 Med Split ZN	Arandela	Rondelle	Rondella
14	80117	4	Washer WSHRL ½ Med Split ZN	Arandela	Rondelle	Rondella
15*	80153	2	Screw HWHST ¼-20x3/4 ZN	Tornillo	Vis	Vite
16	80245	6	Nut NUTFX 5/16-18 ZN	Tuerca	Écrou	Dado
17	80343	4	Washer WSHR SAE ½ ZN	Arandela	Rondelle	Rondella
18	80348	9	Washer WSHR WROT 5/16 ZN	Arandela	Rondelle	Rondella
19*	80475	1	Screw HHCS 5/16-18 x 1-3/4 GR5 ZN	Tornillo	Vis	Vite
20	81244	4	Pin PINHCH 1.0 inch x 5-1/4 inch	Pasador	Goujon	Spina

* Use Loctite 262
* Usar Loctite 262
* Utiliser du Loctite 262
* Usare Loctite 262