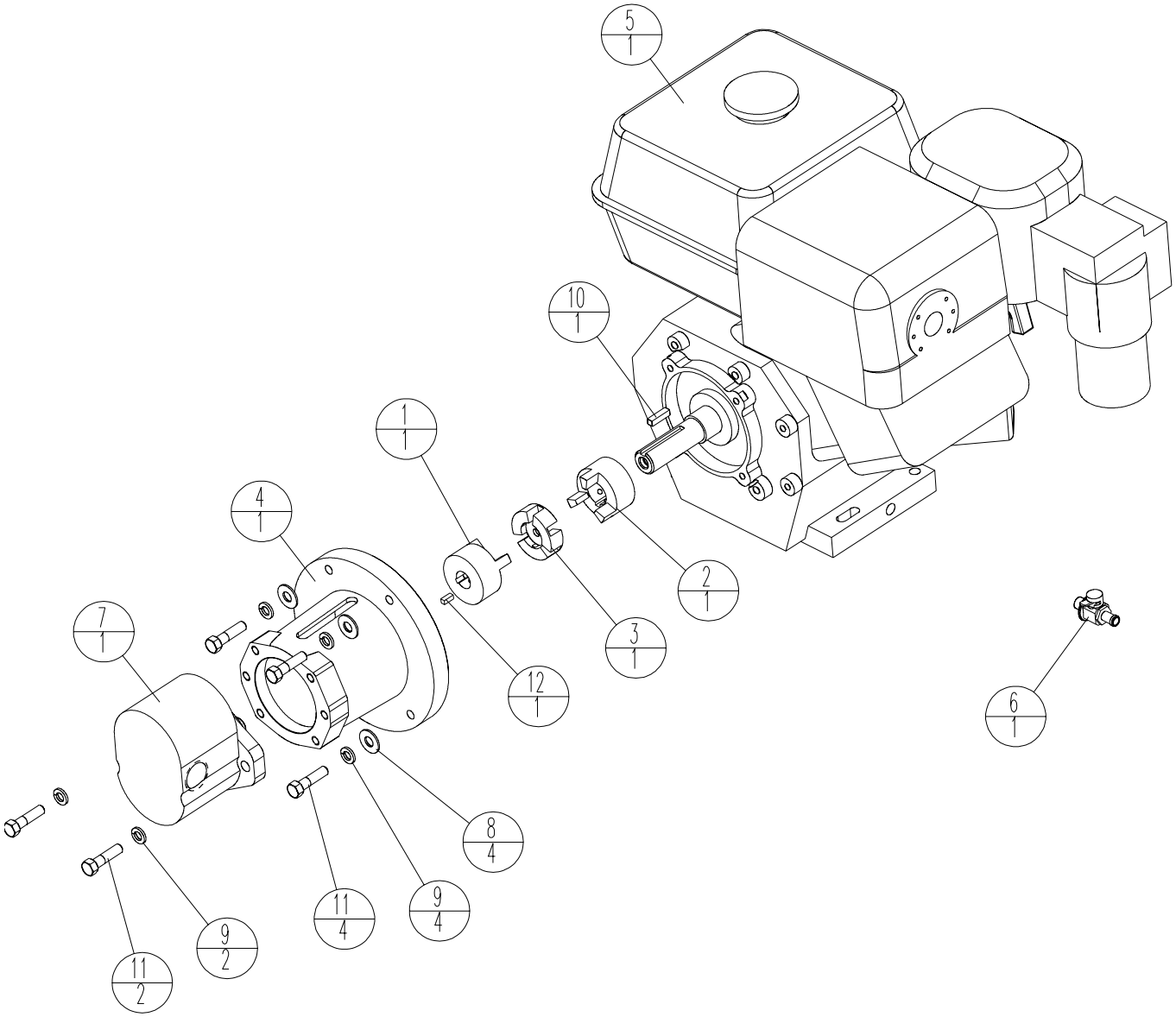
5
1
10
1
1
1
4
1
2
1
3
1
7
1
12
1
6
1
8
4
11
4
9
4
9
2
11
2

ENGINE ASSEMBLY SM1200 SM2000
CONJUNTO DEL MOTOR SM1200 SM2000
MOTEUR SM1200 SM2000
GRUPPO MOTORE SM1200 SM2000

Item	Part No.	Qty	Description	Descripción	Description	Descrizione
1	32728	1	Coupling Pump	Acoplador bomba	Accouplement pompe	Raccordo pompa
2	37547	1	Coupling Pump	Acoplador bomba	Accouplement pompe	Raccordo pompa
3	37548	1	Insert Coupling PM90	Inserto, acoplador PM90	Insert d'accouplement PM90	Inserto raccordo PM90
4	39093	1	Adaptor Pump / Motor	Adaptador bomba / motor	Adaptateur pompe-moteur	Adattatore pompa/motore
5	39131	1	Engine 13 hp Honda Cyclone	Motor Honda Cyclone 13 hp (10	Moteur Honda Cyclone 13 hp	Motore Honda (Cyclone) da 13 hp
6	44310	1	Valve Oil Drain M12	Válvula de vaciado de aceite M12	Robinet de vidange d'huile M12	Valvola scarico olio M12
7	57432	1	Pump Hydraulic Gear .50 CIR 3000 PSI	Bomba engranajes hidráulica	Pompe hydraulique à engrenages	Ingranaggio pompa idraulica
8	80043	4	Washer WSHR WROT 3/8 ZN	Arandela	Rondelle	Rondella
9	80058	6	Washer WSHRL 3/8 Med Split ZN	Arandela	Rondelle	Rondella
10	80100	1	Key Square ¼ x 1 Class 1 Pln	Chaveta cuadrada 1/4 x 1 Clase 1 PLN	Clavette carrée ¼ X 1, classe 1 ordinaire	Linguetta a sezione quadrata ¼ x 1 Classe 1
11*	80176	6	Screw HHCS 3/8-16 x 1-1/2 GR2 ZN	Tornillo	Vis	Vite
12	80653	1	Key Square 3/16 x ½ Lg Pln	Chaveta cuadrada 3/16 x 1/2 largo PLN	Clavette carrée 3/16 x ½ de long ordinaire	Linguetta a sezione quadrata 3/16 x ½ lungh. Pln

* Use Loctite 262
* Usar Loctite 262
* Utiliser du Loctite 262
* Usare Loctite 262